SASL2M

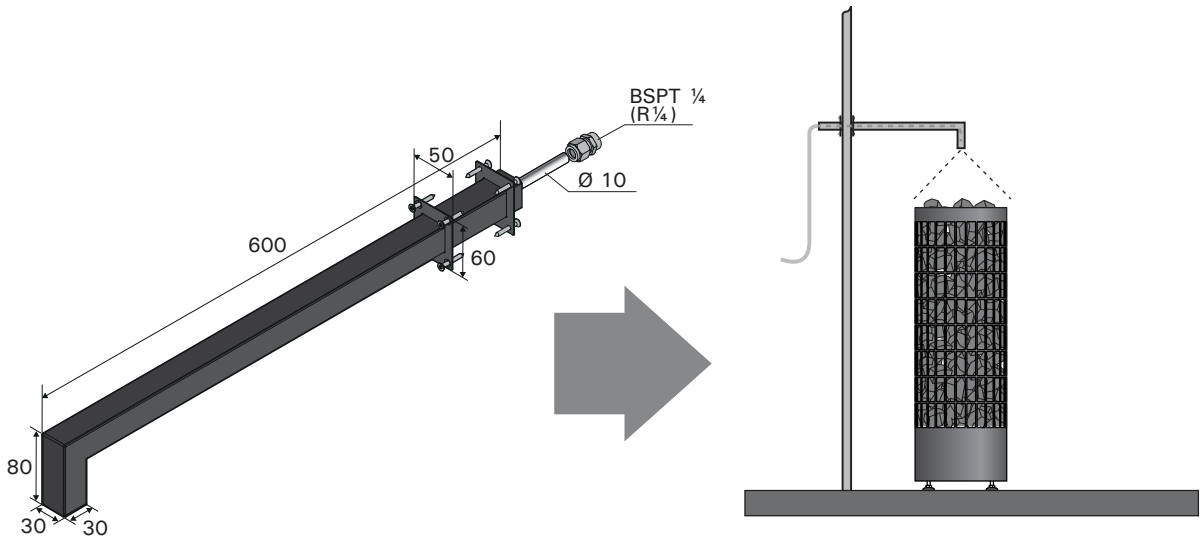

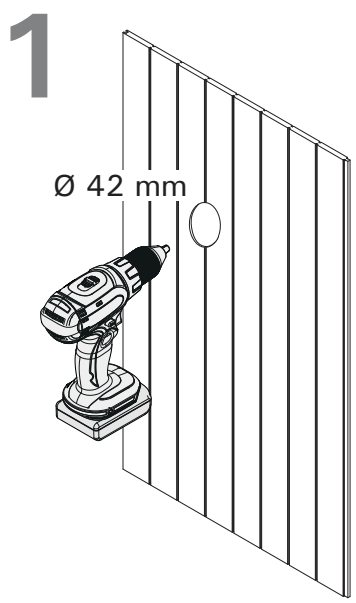

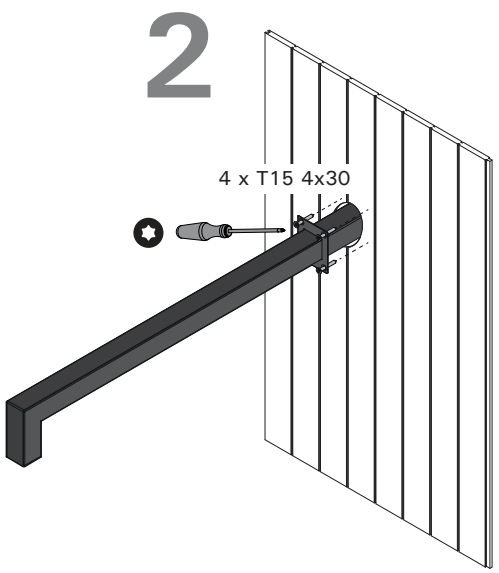

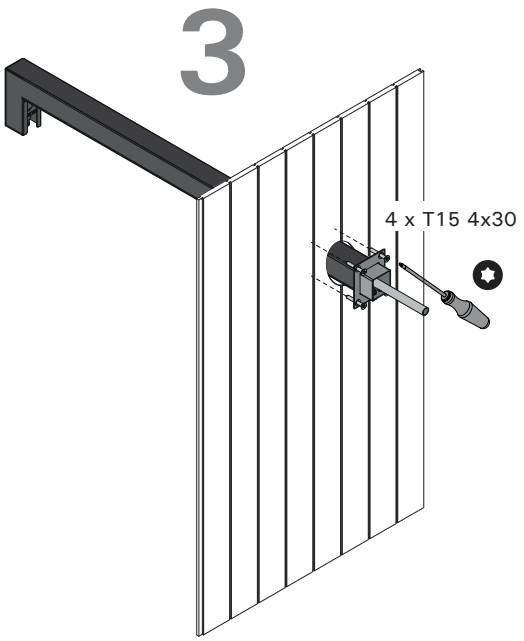

HARVIA
PL12
40951 Muurame
Finland
www.harvia.fi