WL200

FI **Suojaseinän asennusohje**

SV **Monteringsanvisning för skyddsväggen**

EN **Instructions for Installation of Protective Sheath**

DE **Montageanleitung für den Schutzmantel**

RU **Инструкция по установке защитного ограждения**

ET **Juhised kaitsesein paigaldamiseks**

Адрес:
ООО «Харвия РУС».
196084, г. Санкт-Петербург,
ул. Заставская, дом 7
E-mail: regionlog12@mail.ru



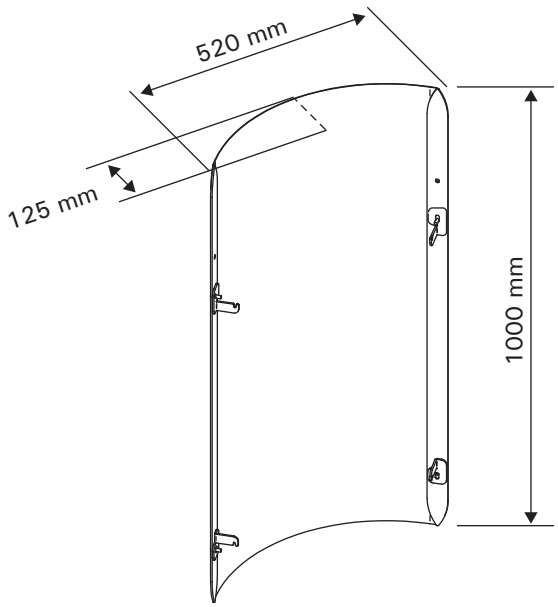

05102018VTT / Y05-0403

FI ASENNUSOHJE

Legend-kiukaan suojaetäisyydet palaviin materiaaleihin voidaan pienentää WL200-suojaseinällä. Suojaseinäelementtejä voidaan käyttää erikseen tai liittää toisiinsa (max. 3 kpl). Huom! Liitoskohtaan tarvitaan vain yksi reunalista, katso työvaihe 1.

Ennen asentamista

- **Varmista, että kiukaan ja savuhormin suojaetäisyysvaatimukset täyttyvät.**

EN INSTRUCTIONS FOR INSTALLATION

The specified safety distances from combustible materials can be reduced with the WL200 protective sheath. Protective sheaths can be used separately or combined together (max. 3 sheaths). Note! You need only one skirting board for the connection – see step 1.

Before installation

- **Make sure that the minimum safety distance requirements for the stove and chimney are fulfilled.**

RU ИНСТРУКЦИЯ ПО УСТАНОВКЕ

Указанные безопасные расстояния до горючих материалов можно уменьшить при использовании защитного ограждения WL200. Защитное ограждение может использоваться самостоятельно или в комбинации (до 3-х совместно). Внимание! Для соединения необходима только одна боковая рейка - см. шаг 1.

Перед установкой

- **Убедитесь в том, что соблюдены минимальные безопасные расстояния для каменки и дымохода.**

SV MONTERINGSANVISNING

Säkerhetsavståndet från Legend-ugnen till brännbart material kan förkortas med hjälp av Skyddsvägg WL200. De element som skyddsväggen består av kan användas separat eller sammanfogas med varandra (max. 3 st.). Obs! I skarven behövs bara en kantlist, se arbetsmoment 1.

Före montering

- **Kontrollera att ugnen och rökkanalen uppfyller kraven i fråga om säkerhetsavstånd.**

DE MONTAGEANLEITUNG

Mit dem Schutzmantel WL200 lassen sich die angegebenen Sicherheitsabstände von brennbarem Material verkürzt. Schutzmäntel können einzeln oder zusammen mit anderen Schutzmänteln (max. insgesamt 3 Schutzmäntel) verwendet werden. Achtung! Für den Anschluss benötigen Sie nur ein Verbindungssteg – Arbeitsschritt 1 (siehe Abbildung).

Vor der Montage

- **Stellen Sie sicher, dass die Anforderungen für den Mindest-Sicherheitsabstand von Ofen und Rauchfang eingehalten werden.**

ET PAIGALDUSJUHIS

Kaitsesein WL200 abil saab vähendada määratletud ohutusvahemaid põlevate materjalideni. Kaitseseina saab kasutada eraldi või kokku kombineerituna (maks. 3 kihti). Tähelepanu! Vajate ühendamiseks ainult ühte ühendusliistu – vt samm 1.

Enne paigaldamist

- **Veenduge, et kerise ja korstna minimaalse ohutusvahemaa nõuded oleks täidetud**

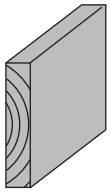

Minimisuojaetäisyydet palava-aineisiin seiniin ja lauteisiin
(edellyttäen, että kivet on ladottu huolellisesti – rungon ja savuputken tulee olla kokonaan kivien peitossa!)
Minimisäkerhetsavstånd till väggar och bastulavar av brännbart material
(under förutsättning att stenarna har staplats omsorgsfullt – stommen och rökröret ska vara helt täckta av stenar!)
Minimum safety distances from walls and benches made of combustible materials
(provided that the stones have been piled carefully – stones must cover the stove body and smoke pipe completely!)
Mindest-Sicherheitsabstand von Wänden und Liegen aus brennbarem Material
(vorausgesetzt, dass die Steine sorgfältig geschichtet wurden – der Ofenkorpus und das Ofenrohr müssen vollständig mit Steinen bedeckt sein!)
Минимальные безопасные расстояния до стен и полков, изготовленных из воспламеняющихся материалов
(предполагается, что камни были уложены аккуратно и закрывают корпус каменки и дымовой трубы полностью!)
Minimaalsed ohutusvahemaad põlevatest materjalidest valmistatud seinte ja pinkideni
(eeldusel, et kivid on hoolikalt kohale asetatud – kivid peavad kerise korpuse ja suitsutoru täielikult katma!)

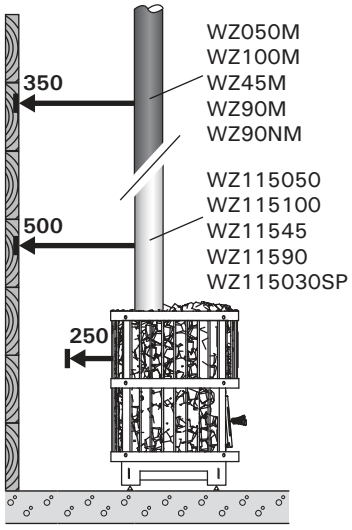

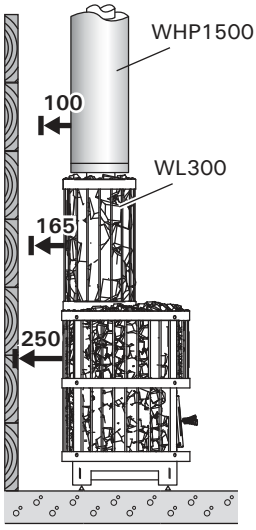

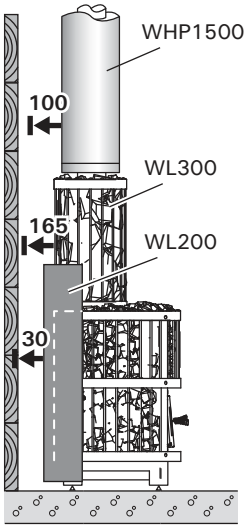

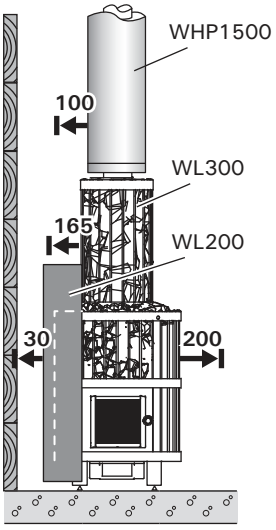

Asennusvaihtoehdot Installation options Варианты установки
Monteringsalternativ Montageoptionen Paigaldusvõimalused

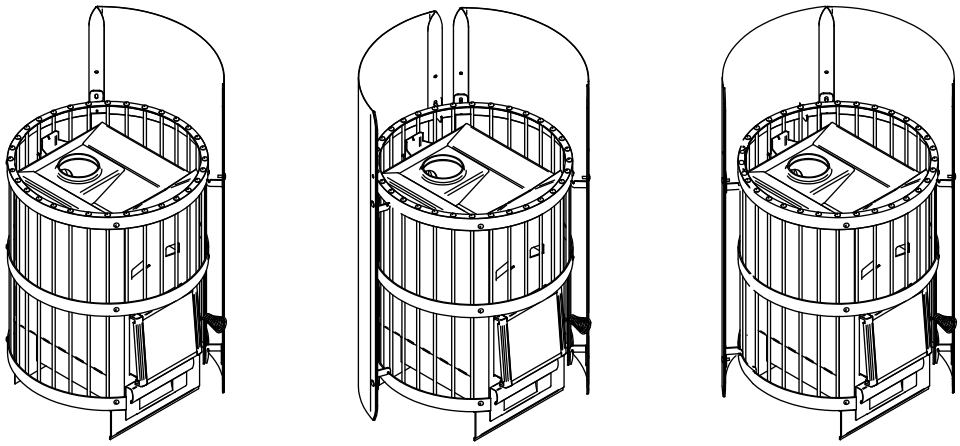

Työvaiheet Steps Последовательность установки
Arbetsmoment Arbeitsschritte Sammud

