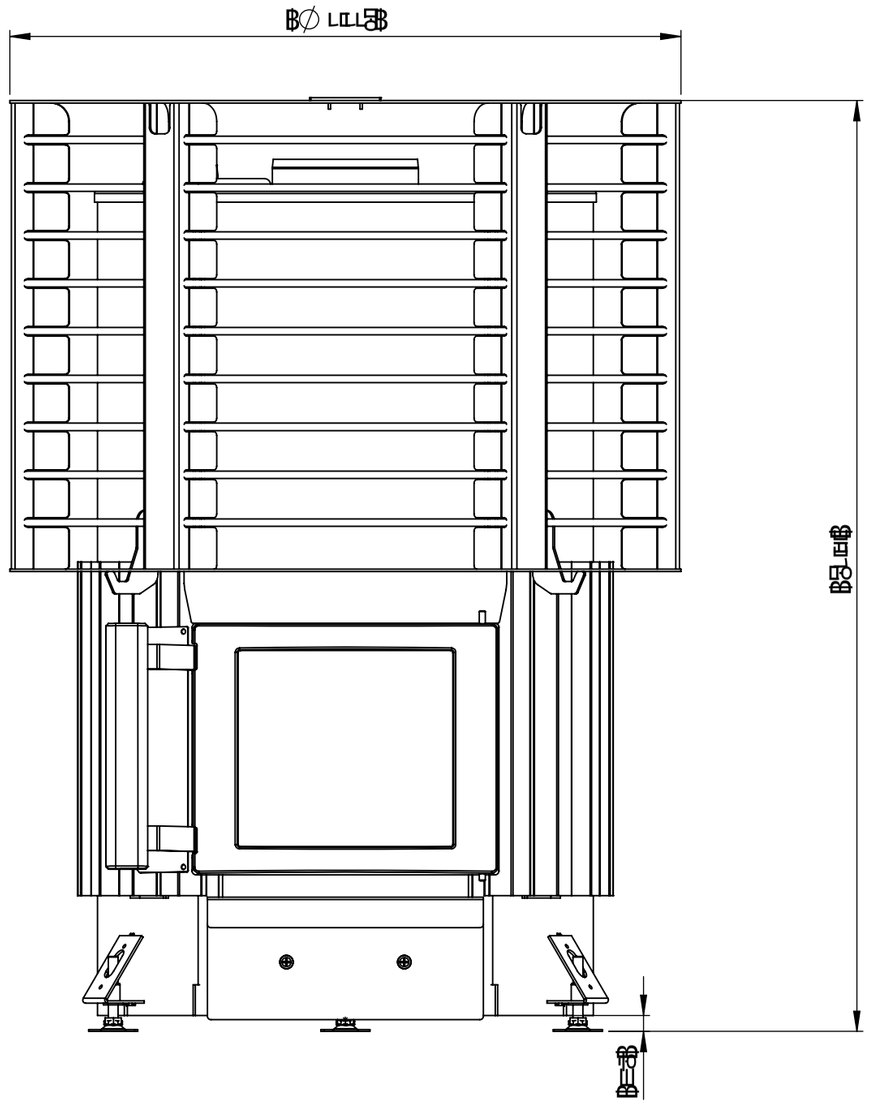

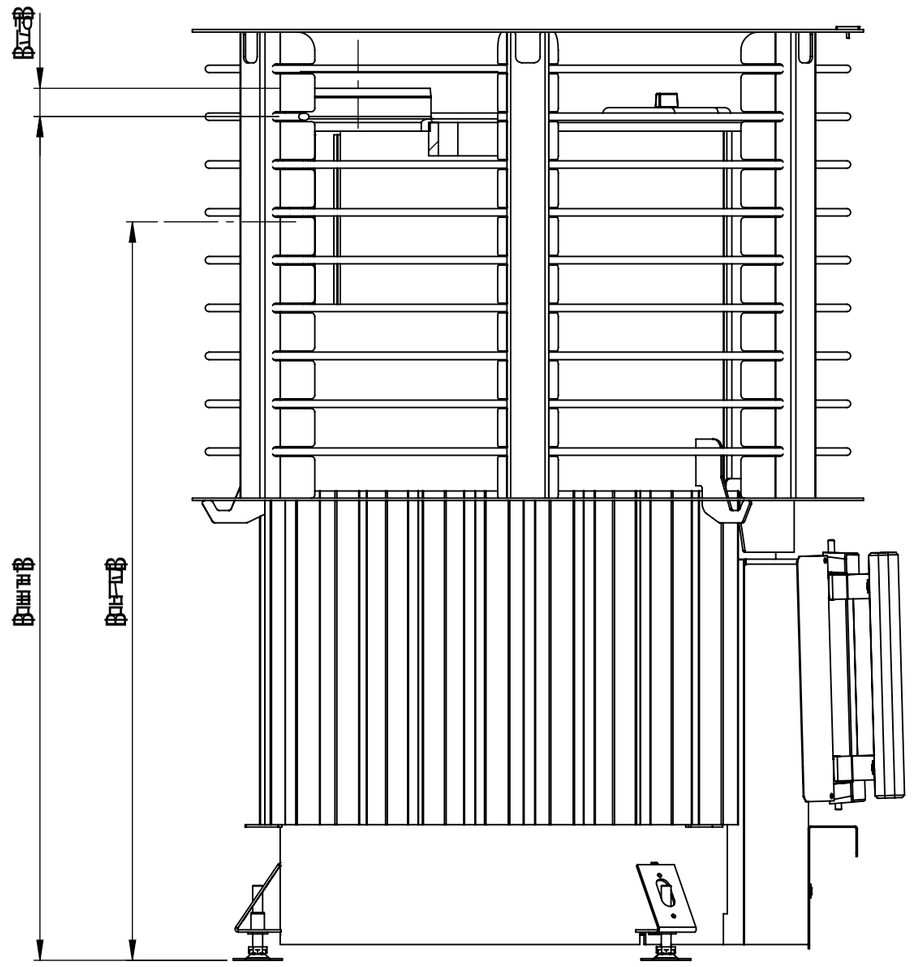

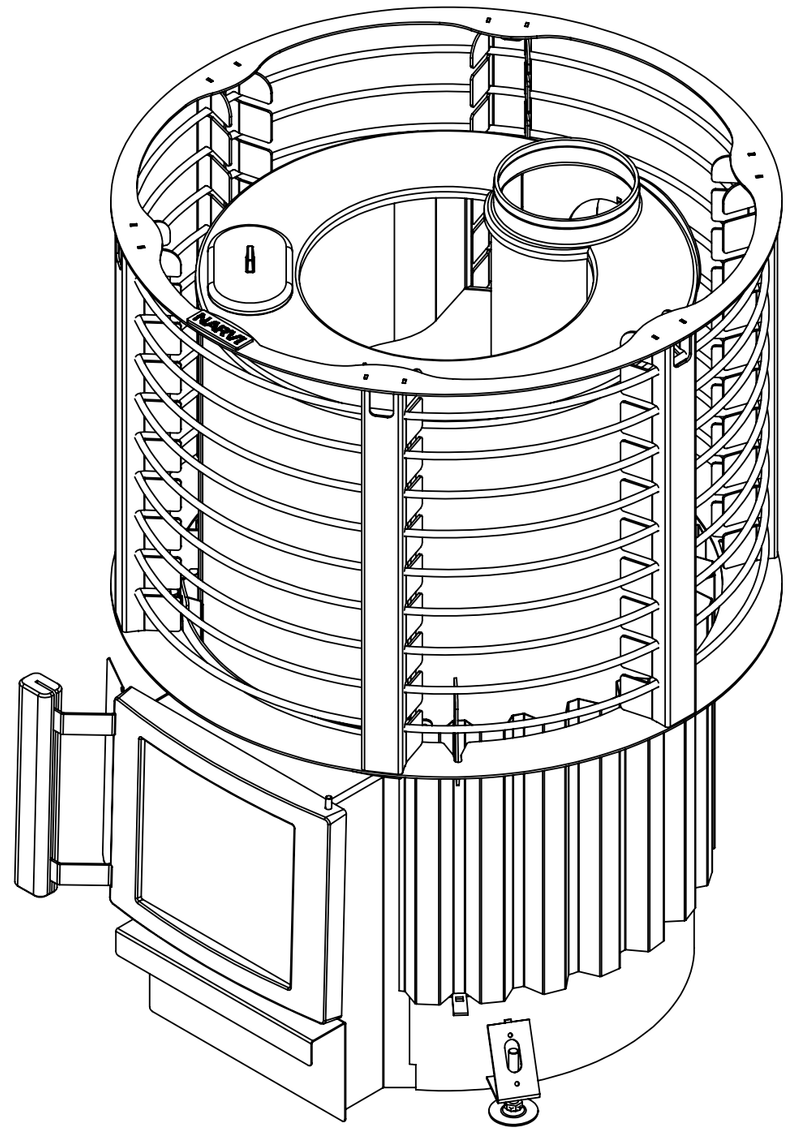

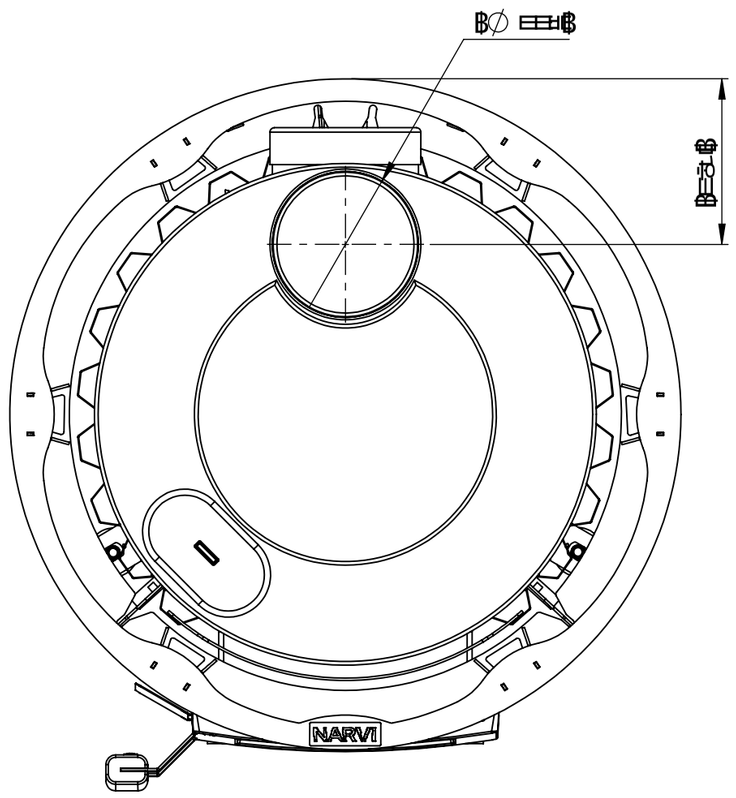
NARVI

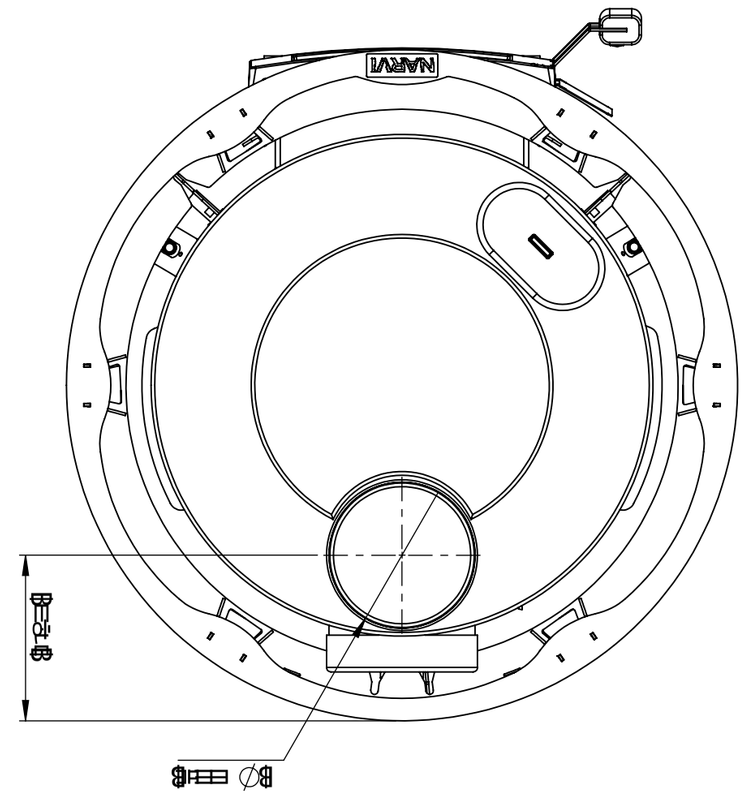
NARVI

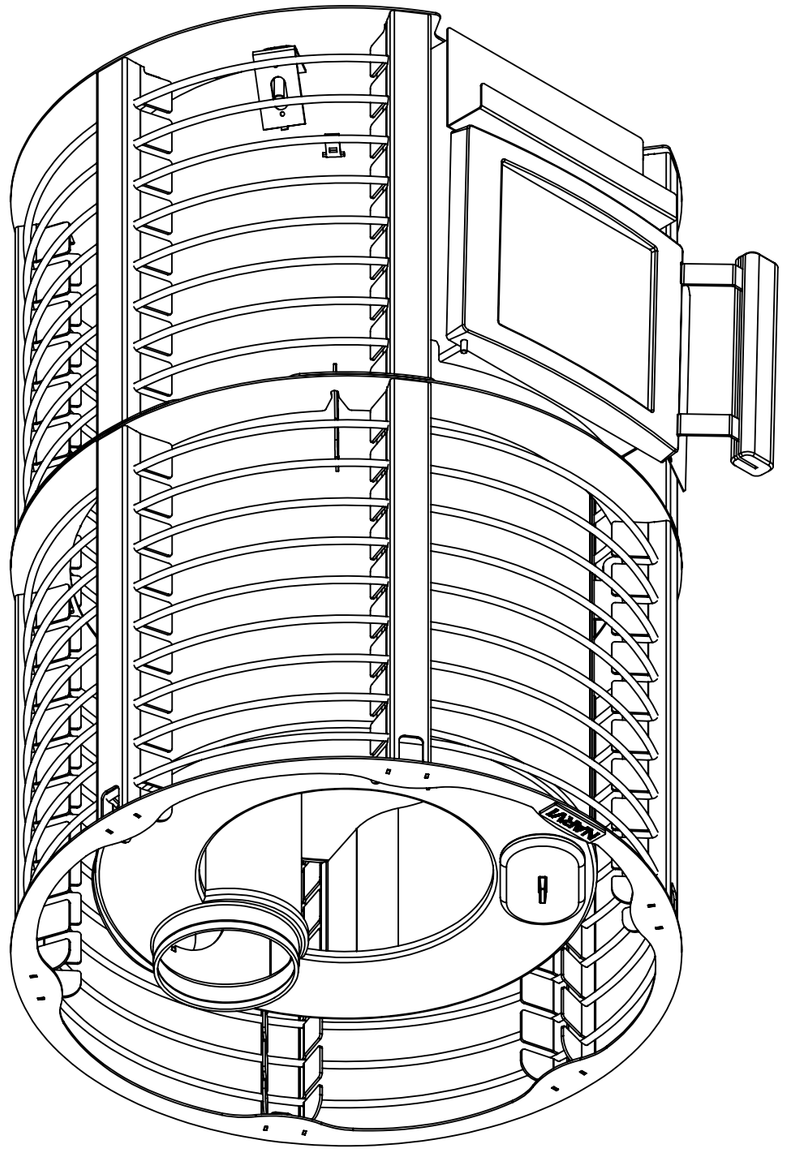
NARVI

